ВВОД МАСЛО/ВОЗДУХ ТИПА BRBT-45-150-660/630

Класс напряжения	150 кВ
Максимальное фазное напряжение	110 кВ
Напряжение грозового испытательного импульса 1 2/50 мкс	660 кВ
Выдерживаемое напряжение пром частоты под дождем	275 кВ
Испытательное одноминутное напряжение пром частоты 50 Гц в сухом состоянии	275 кВ
Номинальный ток	630 А
Интенсивность частичных разрядов	не более 2 5x10 $^{-10}$ Кл
Длина пути утечки	3900 мм
Предельный угол установки к вертикали	45°
Испытательная консольная нагрузка 1 мин	1250 Н
Цвет фарфора	коричневый
Вес ввода	187 кг

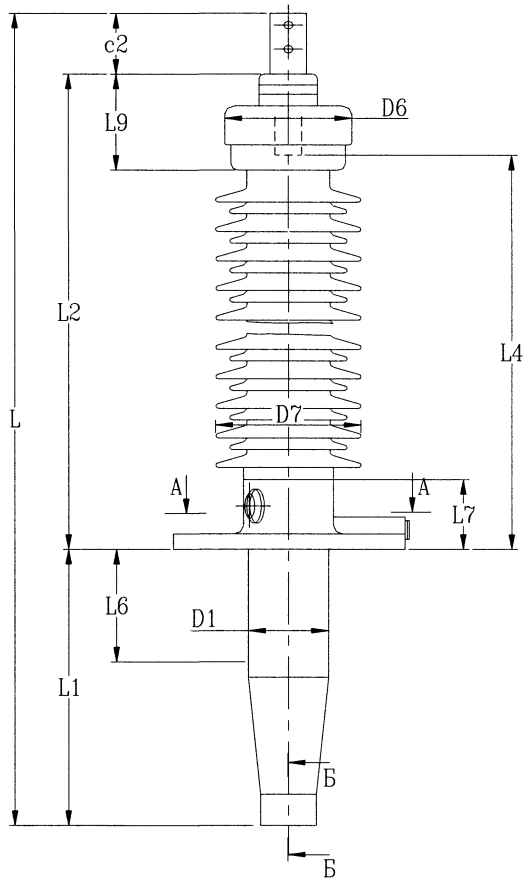

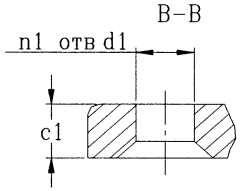

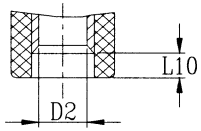

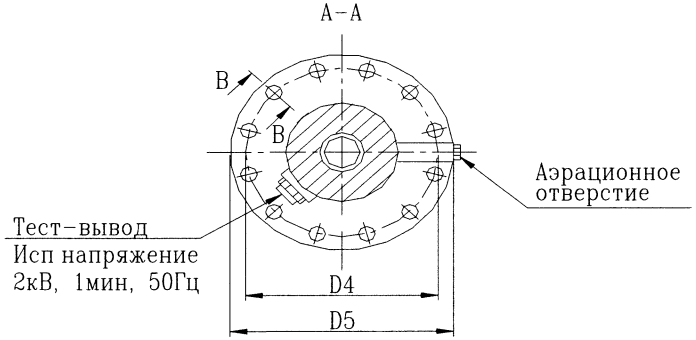

L	L1	L2	L4	L6	L7	L9	L10	c1	c2
2760	848	1812	1622	250	200	315	30	30	100

D1	D2	D4	D5	D6	D7	d1	n1
202	48	310	350	255	345	22	12

ABB	АББ Электроизолит Бушинг		
	КН 1 5 016		
Ввод типа BRBT-45-150-660/630	Лит	Масса	Масштаб
	Лист	Листов 1	
	Разраб		
	Гл конструктор		

Формат А3

Подп и дата | Инв N дубл | Взам инв N | Подп и дата | Инв N-подл